ELGIN®

Subsidiary of Federal Signal Corporation

Whirlwind®

ELGIN®

Built for clean. Backed for life.

BALAI ASPIRATEUR WHIRLWIND® - PUISSANTE ET DURABLE

Vous avez besoin d'un balai aspirateur qui non seulement nettoie, mais est également durable, facile à utiliser et à entretenir? Le balai Elgin® Whirlwind est la réponse. Ce balai est parfait pour les municipalités, les entrepreneurs et l'entretien général, le balai Whirlwind évolue continuellement depuis quatre décennies afin de pouvoir vous offrir ce qui se fait de mieux en balayage des rues. Le système de balayage haute performance, les commandes conviviales, la buse d'aspiration personnalisable et les configurations du balai latéral, aussi bien que le choix d'un châssis cabine ou conventionnel font du balai Whirlwind un choix incontable. Grâce à un réseau de concessionnaires formés en usine partout au monde, vous serez entièrement satisfait au moment de la livraison et longtemps par la suite.

SOLUTIONS
D'APPLICATION

Le balai Elgin n'offre pas simplement une technologie de balayage - mais plutôt une approche basée sur l'application qui saura répondre à tous les besoins de nos clients en matière de balayage. Notre équipe travaille de près avec chaque client dans le but de garantir que vous obtiendrez une machine qui correspond à vos besoins, avec le camion, la configuration moteur, les exigences en matière de carburant et les options qui vous conviennent le mieux.

SOUTIEN
EFFICACE

Les balais Elgin sont solidement construits et présentent une durée de vie inégalée. Tout au long de la vie du balai, nous offrons à votre équipe une formation sur l'utilisation et l'entretien adéquats. Nous bénéficions d'un réseau international de concessionnaires d'expérience, forts de ses techniciens formés en usine et de stocks locaux d'accessoires et de pièces d'équipementier afin d'assurer à nos client une paix de l'esprit totale.

QUALITE
SANS PAREIL

Le balai Whirlwind a vu le jour il y a plus de 40 ans et s'est constamment améliorée depuis. Fabriquée dans une usine certifiée ISO:9001, les produits Elgin sont inspectés pour s'assurer de leur qualité et leur fonctionnalité est mise à l'essai avant l'expédition. Pour garantir une couverture uniforme et durable, la peinture a été exécutée avant l'assemblage. Les balais Whirlwind sont assemblées aux É.-U.

La qualité du balayage d'un balai de rue est déterminée par sa conception générale. L'acheminement de l'air, les systèmes de balayage et de suppression de la poussière ainsi que la facilité d'entretien du balai doit fonctionner de concert pour obtenir une performance maximale de balayage.

SYSTÈME D'ACHEMINEMENT DE L'AIR HAUTEMENT EFFICACE

Un débit d'air efficace, incluant une source d'aspiration supérieure et une voie d'acheminement de l'air, forme le coeur du Whirlwind.

- Un débit d'air élevé à haute vélocité a pour résultat un ramassage exceptionnel en un seul passage tout en éliminant les bouchons qui peuvent se produire dans les balais de type similaire.
- Un ventilateur à face fermée à turbine de neuf aubes est alimenté par un moteur auxiliaire diesel suralimenté pour assurer un débit d'air maximum.

SYSTÈME DE BALAYAGE HAUTE PRODUCTIVITÉ

La largeur de balayage polyvalente du Whirlwind ramasse les débris à proximité de la courbe et sur la surface de route la plus large de sa catégorie.

- Le système de balayage comporte une ou deux buses d'aspiration, des brosses sur le bras longitudinal et une brosse d'extension centrale.
- Vous pouvez choisir des brosses du bras longitudinal mesurant 711 mm (28 po) ou 914 mm (36 po) qui peuvent être utilisés individuellement ou simultanément pour une largeur de balayage pouvant atteindre 3 658 mm (144 po).
- Le balayage des deux côtés est possible avec la configuration à double buse. Choisissez des buses d'aspiration en acier soudé simples ou doubles de 813 mm (32 po) qui peuvent être utilisées individuellement ou simultanément.
- Le tube d'aspiration de 279 mm (11 po) accepte les gros débris. Une déconnexion rapide permet à l'opérateur d'inspecter et de nettoyer l'admission du tube sans soulever la benne.

TECHNOLOGIE ECOINFUSED® SHAREDPOWER

Le système d'alimentation partagée breveté du Whirlwind est une solution conforme au niveau Tier 4F qui offre une performance éprouvée, une efficacité énergétique accrue, une réduction des émissions et des niveaux de bruit à régime nominal du moteur.

- Le système a été élaboré pour le partage de la puissance du châssis lors de l'utilisation du moteur auxiliaire 74 cv dans le but de maintenir une performance de balayage exceptionnelle tout en offrant une solution conforme aux émissions qui n'implique aucun entretien complexe supplémentaire et pas de système d'échappement dispendieux sur les appareils.
- En général, le moteur du châssis est sous-utilisé lors du balayage. La technologie EcoInfused SharedPower tire parti de ce potentiel inutilisé et permet le transfert hydraulique de la puissance et son partage avec le moteur auxiliaire.
- La puissance provient également du freinage régénérateur. À l'aide d'une prise de force montée sur la transmission, l'énergie généralement perdue lors du balayage de pentes descendantes ou en roue libre peut être récupérée et immédiatement réappliquée au système de balayage.

EcoInfused Technology
SharedPower

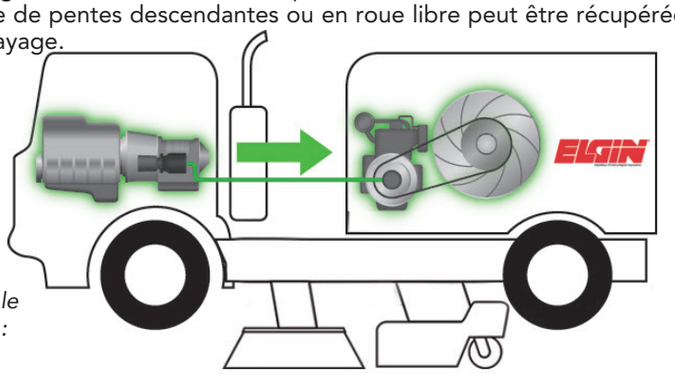

Pour voir une animation sur la façon dont fonctionne le système SharedPower, balayez le code QR ou visitez : elginsweeper.com/Products/AirSweepers/Whirlwind

*Avec balais latéraux de 36 pouces.

BUSE(S) D'ASPIRATION HAUTE PRODUCTIVITÉ

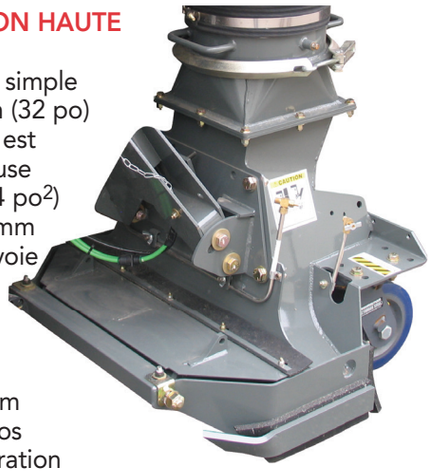

Une buse d'aspiration simple ou double de 813 mm (32 po) résistante à l'abrasion est disponible. Chaque buse couvre 1 123 cm^2 (174 po^2) et se déploie de 381 mm (15 po) au-delà de la voie du pneupour assurer une performance accrue à proximitéde la courbe. La tube d'aspiration de 279 mm (11 po) accepte les gros débris. La buse d'aspiration est montée sur deux robustes roulettes pivotantes qui lui permettent de rester dans la trajectoire des débris et de suivre les contours de la route. Les buses d'aspiration sont dotées d'un volet avant qui permet de saisir des objets de grande dimension et de grandes quantités de feuilles.

MOTEUR DE AUXILIERE HAUTE PERFORMANCE

Le robuste moteur diesel John Deere 4045T offre une puissance exceptionnelle et une durée de vie supérieure. L'arrêt automatique des fonctions du moteur est de série. Conformes aux normes EPA Tier 4F et aux émissions CARB de série.

SOUFFLEUR PUISSANT

Le souffleur haute vélocité à 9 aubes génère un débit d'air suffisant pour transporter les débris provenant de la buse d'aspiration dans la benne et l'aspiration nécessaire pour surmonter tout obstacle, comme les pierres ou les gros débris. Davantage de puissance signifie un ramassage en un seul passage et une augmentation de la productivité de l'opérateur. Les aubes sont faites d'un acier Hardox® pour une meilleure durabilité et une durée de vie utile maximale.

HAUTE CAPACITÉ/CHARGEMENT EFFICACE

La benne de 6 m^3 (8 v^3) offre une capacité de balayage prolongé. Les déflecteurs d'admission an acier résistant à l'abrasion dirigent les débris vers le centre de la benne pour un chargement égal et efficace des matières ainsi qu'une utilisation maximale de la capacité.

CONCEPTION COMPACTE

Le balai est montée sur un châssis a cabine conventionnelle ou avancée avec un empattement court qui permet un rayon de virage serré pour le balayage des cul-de-sac et une meilleure maniabilité dans les coins. Le relevage automatique des buses en marche arrière permet un rapide changement des emplacements à balayer.

SYSTÈME UNIQUE DE BROSSES LATÉRALES SUR BRAS LONGITUDINAL

Le bras longitudinal offre une action à 4 voies pour suivre de près les contours de la route, une sécurité près des obstacles et préserve un angle de balayage uniforme même lorsque le balai commence à s'user. La pression de balayage se règle depuis la cabine

BALAI CENTRAL EFFICACE

Le balai hydraulique central de 1 372 mm (54 po) fonctionne à un angle de 18 degrés pour diriger les débris dans le chemin de la buse. Grâce à un robuste cylindre pneumatique, le balai peut pivoter pour un balayage à gauche ou à droite.

ENTRETIEN SIMPLE À ACCÈS FACILE

Le balai Whirlwind est conçu de façon à ce que ses systèmes soient accessibles et faciles à entretenir. De larges portes d'accès permettent une inspection rapide du moteur auxiliaire ainsi que des systèmes électriques et hydrauliques, le tout sans incliner la benne. La pression pneumatique et l'huile moteur peuvent être vérifiées, le filtre hydraulique peut être changé et les roulements du ventilateur peuvent être graissés. Le système hydraulique avec raccords à joints toriques est conçu pour une durée de vie prolongée et un fonctionnement exempt de fuite. Les robustes connecteurs électriques étanches et les fils codés par couleur présentent une identification estampillée pour repérage rapide durant un dépistage des pannes.

CONCEPTION DE BALAYAGE PAR ASPIRATION DE QUALITÉ SUPÉRIEURE

SYSTÈME D'ALIMENTATION EN EAU EXHAUSTIF

L'utilisation adéquate de l'eau est essentielle pour la suppression de la poussière, la performance du balayage et la longévité des composants du balai. On retrouve jusqu'à 20 buses de vaporisation dans les brosses latérales et à l'intérieur des buses d'aspiration. Le balai d'extension possède 4 buses de vaporisation en caoutchouc à déconnexion rapide pour un nettoyage et un entretien faciles. Le système de vaporisation est alimenté par deux pompes à l'eau, une de chaque côté du balai. Les pompes sont contrôlées depuis la cabine, avec des réglages haut/bas pour différentes conditions de balayage. Deux robustes réservoirs d'eau en polyéthylène fournissent 1 268 l (335 gal) d'eau.

COMMANDES ERGONOMIQUES

Toutes les fonctions de balayage et d'arrosage utilisent des interrupteurs à bascule qui se trouvent sur une console centrale afin de faciliter l'utilisation à partir de l'un ou l'autre poste d'opérateur. Des régulateurs d'air fournissent une pression aux brosses latérales, tandis que des interrupteurs séparés contrôlent le déploiement. Les indicateurs faciles à lire offrent une évaluation rapide de tous les systèmes du moteur et du balai. L'indicateur de niveau d'eau est de série. Une caméra de recul et une alarme de série améliorent encore la sécurité de l'opérateur et du balai.

MEMORY SWEEP

Le système Memory Sweep® d'Elgin permet à l'opérateur de récupérer tous les paramètres de balayage précédents, y compris l'inclinaison des brosses (le cas échéant), par le biais d'une commande à une seule touche, dans le but d'améliorer la productivité et réduire la fatigue. Il comporte un affichage multi-écrans qui affiche les diagnostics du système ainsi que les heures d'utilisation du moteur et du balai.

DÉVERSEMENT COMPLET ET RAPIDE

La benne de 6 mètres cubes (8 v³) est faite de parois en acier de calibre 10, d'un plancher en acier de 6,35 mm (1/4 po) d'épaisseur et des tamis rabattables pour faciliter le nettoyage. Un angle d'inclinaison à 50 degrés assure un déversement efficace. Les commandes de la benne sont aisément accessibles du côté droit du balai et pratiquement situées dans la cabine pour un déchargement rapide de la benne.

CONFIGURATIONS SPÉCIFIQUES À L'APPLICATION

NETTOYAGE ET RESTAURATION DES PAVÉS

L'installation de pavé perméable s'est accrue dans les dernières années dans le cadre de pratiques de gestion exemplaires pour pouvoir gérer les eaux pluviales. Ces surfaces réduisent efficacement la quantité d'eau non traitée et de polluants qui les accompagnent dirigés vers les cours d'eau. Les balayeuses pneumatiques régénératives et les balayeuses aspiratrices à puissance élevée peuvent être utilisés dans le cadre d'un programme d'entretien pratique pour les pavés perméables. Néanmoins, pour une restauration lorsque la surface est bloquée et que l'eau n'arrive plus à s'infiltrer dans le sol, les balais aspirateurs, comme le Whirlwind, fonctionnent mieux grâce aux niveaux d'aspiration hautement concentrés qui sont supérieurs à ceux d'un balai pneumatique. L'incroyable puissance d'aspiration du balai Whirlwind arrive à extraire les débris incrustés qui bouchent les trajectoires de drainage. Le pavement perméable requiert périodiquement ce degré d'aspiration pour restaurer l'infiltration des secteurs bouchés.

NETTOYAGE DES PUISARDS

Les puisards permettent aux eaux de surface de pénétrer dans le système de transport des eaux pluviales, tout en retenant les solides et les sédiments qui pourraient dans le cas contraire polluer les eaux réceptrices. Le nettoyage des puisards est une méthode efficace et économique de prévention des inondations aussi bien que pour l'élimination des sédiments et des polluants avant qu'ils ne pénètrent dans les cours d'eau. Un programme régulier de nettoyage des puisards améliore la qualité de l'eau.

Un balai Whirlwind équipé d'un vide puisards se transforme en machine polyvalente capable de balayer les rues et de nettoyer les puisards.

- De multiples extensions de tuyau en aluminium peuvent être ajoutées à la buse de 1,2 m (4 pi) du vide puisard pour assurer un nettoyage en profondeur.
- Les commandes hydrauliques qui se trouvent sur les poignées permettent de régler aisément la hauteur de la buse.
- La commande d'accélération du moteur auxiliaire arrière améliore la productivité de l'opérateur et le réglage de la puissance d'aspiration.

La combinaison du balai Elgin Whirlwind et du vide puisard en option a pour résultat un outil économique qui facilite la gestion des eaux pluviales.

OPTION DISPONIBLES

VIDE PUISARD

Le polyvalent vide puisard à assistance hydraulique atteint les endroits les plus difficiles. Il peut s'allonger avec de multiples tubes pour le nettoyage d'un puisard particulièrement profond.

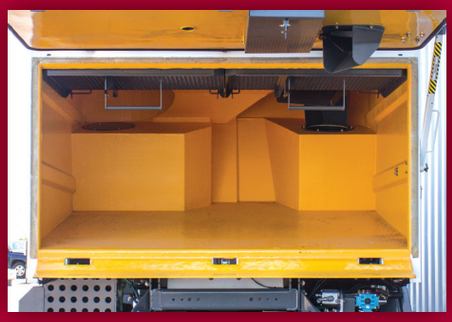

SYSTÈME DE BENNE LIFELINER®

La doublure de benne LifeLiner® et le système de finition améliorent de façon importante la durée de vie, la durabilité et la fonctionnalité de déversement de la benne. Elle est garantie garantie à vie.**

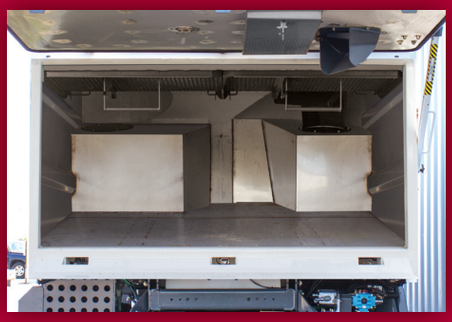

SYSTÈME DE BENNE EN ACIER INOXYDABLE

Cette benne complète est faite d'acier inoxydable de calibre 304 afin d'offrir une durée de vie utile maximale, même dans les applications les plus corrosives. Elle est garantie à vie.**

OPTIONS ADDITIONNELLES :

- Vitesse de brosse variable
- Volet de buse automatique
- Barre de vaporisation avant
- Portes d'inspection de la benne
- Feu(x) arrière à DEL à faisceau large
- Balise rotative/feu stroboscopique à DEL
- Système de lubrification automatique
- Système déluge de la benne
- Pompe hydraulique auxiliaire
- Eau supplémentaire :
  530 l (140 gal), 1 060 l (280 gal), 1 363 l (360 gal)
- Fusil haute/basse pression
- Inclinaison des brosses depuis la cabine
- Système de levage du couvercle utilitaire
- Conforme à PM-10
- Benne de 7,6 m³ (10 v³)

SPÉCIFICATIONS :

SYSTÈME DE BALAYAGE
Balayeuse aspiratrice haute performance

LARGEUR DE BALAYAGE*
Une buse d'aspiration, une brosse latérale et balai d'extension : 2 413 mm (95 po)
Deux buses d'aspiration, deux brosses latérales et un balai d'extension : 3 658 mm (144 po)

BUSE
Une buse d'aspiration simple de 813 mm (32 po) résistante à l'abrasion (buse double disponible).
Zone de ramassage : 1 123 cm² (174 po²)
Extension au-delà de la voie du pneu : 381 mm (15 po)

MOTEUR AUXILIAIRE
John Deere 4045T
Moteur diesel Tier 4F à faible taux d'émission
*Tier 3 et 2 pour exportation seulement

CHÂSSIS
Choix de châssis classique ou cabine avancée

VITESSE DE DÉPLACEMENT
Vitesses d'autoroute

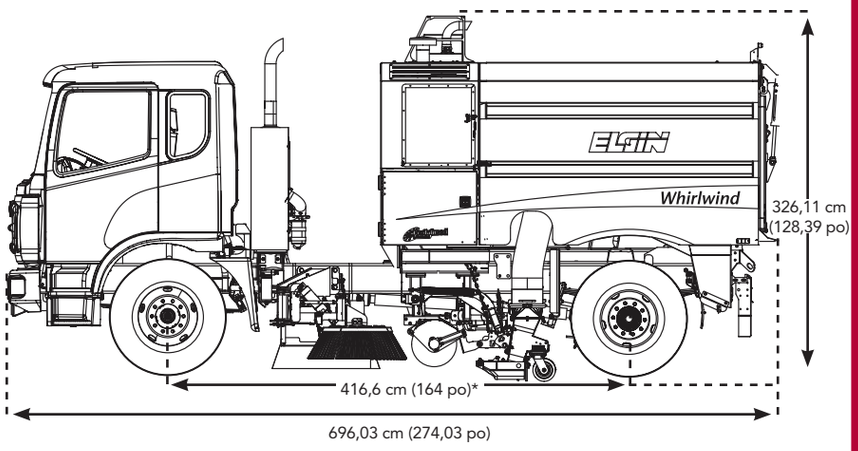

*Avec 914 mm (36 po) pour les balais latéraux. **Communiquez avec l'usine pour les détails de la garantie

LE BALAI ELGIN EST VOTRE PARTENAIRE...

DANS LA PLANIFICATION

Au lieu d'une solution unique, nous collaborerons avec vous pour que vous sélectionniez la technologie de balayage qui se prête à vos besoins spécifiques.

DANS LES RUES

Nous sommes là pour vous aider à entretenir votre balai Elgin et pour former vos opérateurs.

DANS L'AVENIR

Nos concessionnaires ne font pas simplement vous vendre un balai Elgin; ils sont là pour répondre à vos questions et pour vous servir tant et aussi longtemps que la machine durera.

GARANTIE

Elgin Sweeper Company offre pour le balai Whirlwind une garantie limitée d'un an. Le balai Whirlwind est garantie contre toute défectuosité de matériel et de main-d'œuvre pendant 12 mois à compter de la date de livraison à l'acheteur original. Des garanties prolongées facultatives sont offertes. Consultez votre concessionnaire Elgin pour connaître tous les détails sur la garantie.

Votre concessionnaire Elgin local est :

Built for clean. Backed for life.

elginsweeper.com

1300 W. Bartlett Road • Elgin, IL 60120 États-Unis
847 741-5370 Téléphone • 847 742-3035 Télécopieur

Les spécifications peuvent être modifiées sans préavis. Il se peut que certains éléments illustrés soient facultatifs. Elgin®, Whirlwind®, LifeLiner® et Memory Sweep™ sont des marques déposées de Federal Signal Corporation. Hardox® est une marque déposée de Hardox wear plate. Federal Signal Corporation est cotée au NYSE par le symbole FSS.

©2017 Elgin Sweeper Company. Brevet aux É.-U. n° 9,010,467 B2, en vigueur 4/17, n° de réf. 0705425